Stove Christine
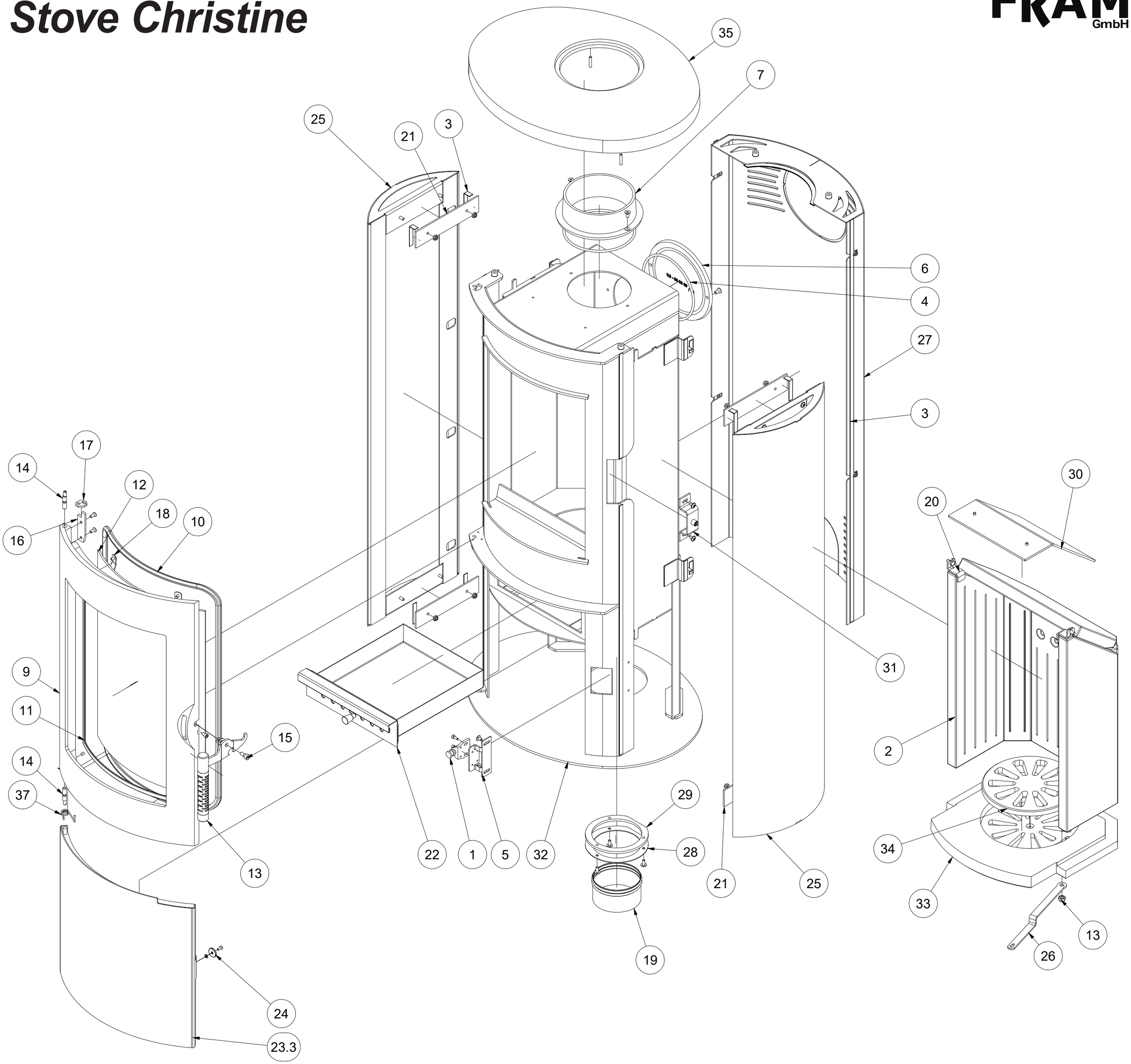
FRAM GmbH