Poêles cheminée Florence
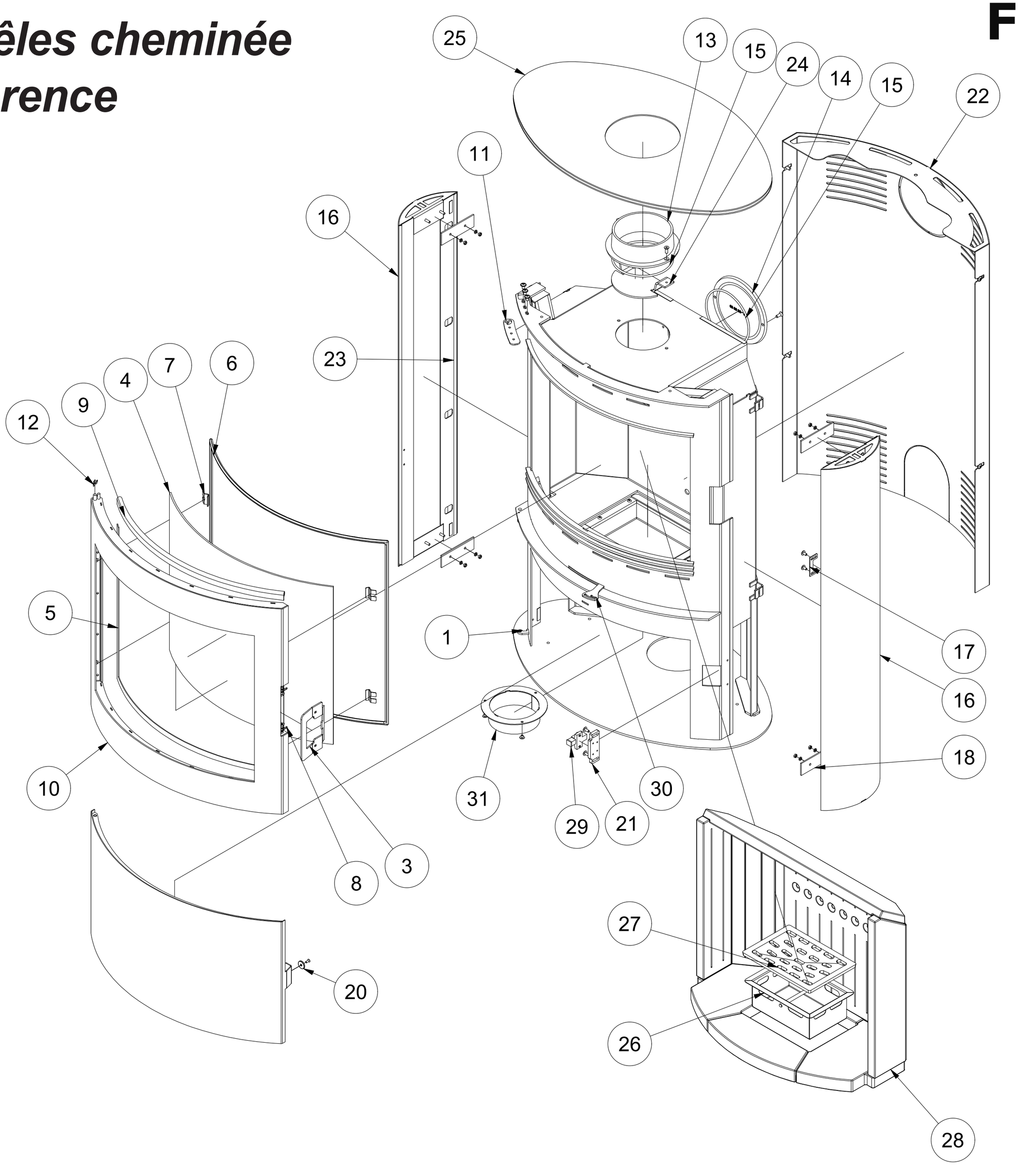
FRAM GmbH